ԿՈՅՈՒՂՈՒ ՀԱՎԱՔՈՎԻ ՊՈԼԻՄԵՐԱՎԱՋԱՅԻՆ ԴԻՏԱՀՈՐ

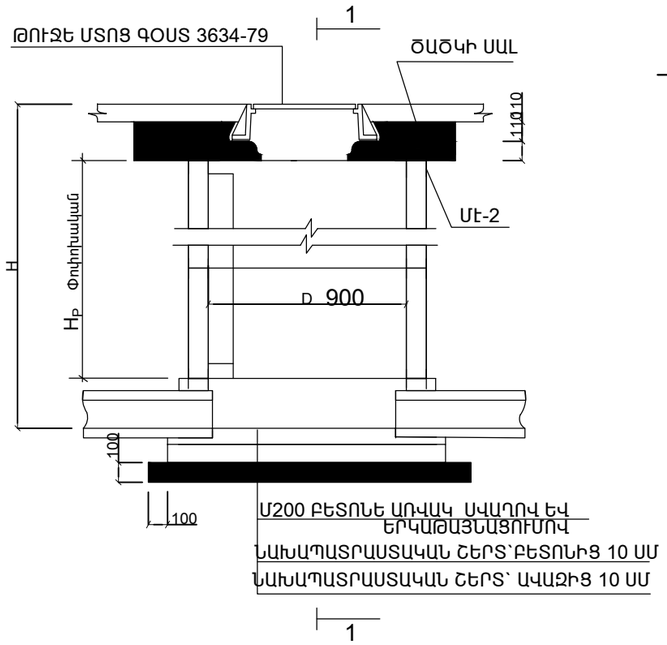

ՋՐՄՈՒՂԻ ՀԱՎԱՔՈՎԻ ԵՐԿԱԹԲԵՏՈՆԵ ՀՈՐ

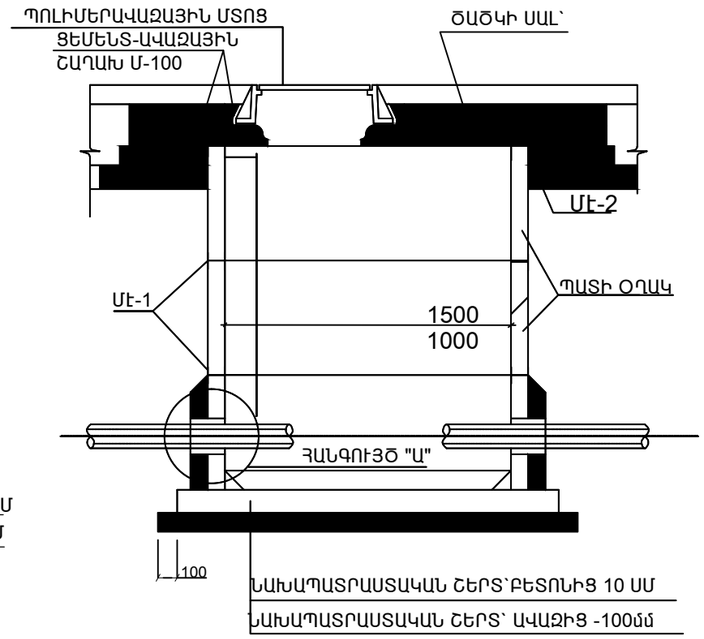

ՍԵՅՍՄԻԿ ԷԼԵՄԵՆՏՆԵՐԻ ՏԵՂԱԴՐՄԱՆ ՍԽԵՄԱ

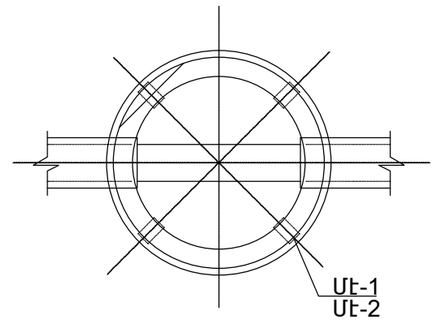

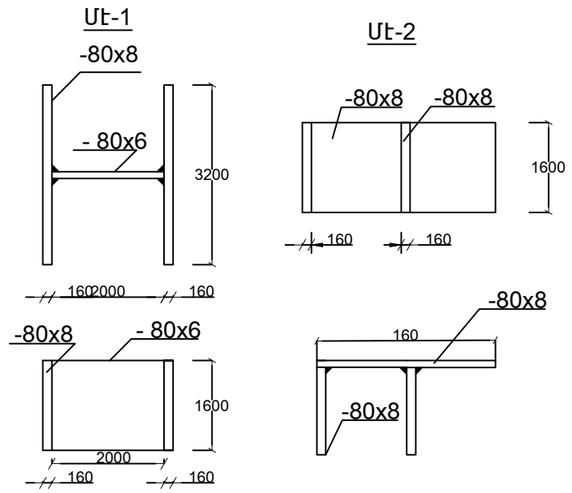

ԿՏՐՎԱԾՔ 1-1

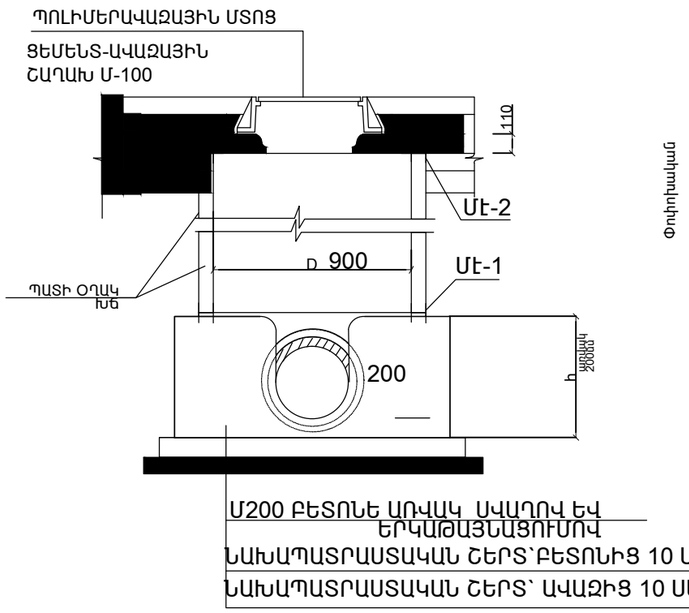

Փոփոխակամ

ՀԱՆԳՈՒՅԾ "Ա"

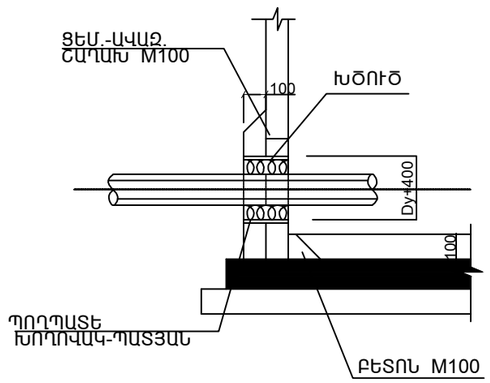

ՏՆՕՐԵՆ	Մ.ՀՈՒՄՆՅԱՆ		ԵՐԵՎԱՆԻ ԹԻՎ 153 ԴՊՐՈՑ		
ՆԳԵ	Մ.ՀՈՒՄՆՅԱՆ				
ՆԱԽԱԳԾԵՑ	Վ.ԳԱՍՊԱՐՅԱՆ		ՋՐԱՄԱՏԱԿԱՐԱՐՈՒՄ ԵՎ ԿՈՅՈՒՂԻ (ԱՐՏԱՔԻՆ ՑԱՆՑԵՐ)	ՓՈՒԼ	ԹԵՐԹ	ԹԵՐԹԵՐ
ՍՏՈՒԳԵՑ	Կ.ՍԱՀԱԿՅԱՆ			ԱՆ	ԱՋԿ-6	7
			ԿՈՅՈՒՂՈՒ ԵՎ ՋՐՄՈՒՂԻ ՀԱՎԱԿՈՎԻ ԴԻՏԱՀՈՐ	"ՄԱՌԱ ԵՎ ԴՈՒՍՏՐԵՐ" ՍՊԸ	